Urinoir mural individuel inox URBA

Urinoir mural individuel.

Qualité acier inoxydable AISI 304 18/10 (1.4301), épaisseur 1,5 mm.

Fixation frontale par vis et chevilles.

Alimentation M1/2'' horizontale dissimulée (en option verticale apparente).

Siphon inclus. Evacuation ø 40 mm.

Trappe de service avec 4 vis de sécurité Torx à téton M5x16mm.

Dim. Larg. 360 x Prof. 325 x Haut. 550 mm.

Références :
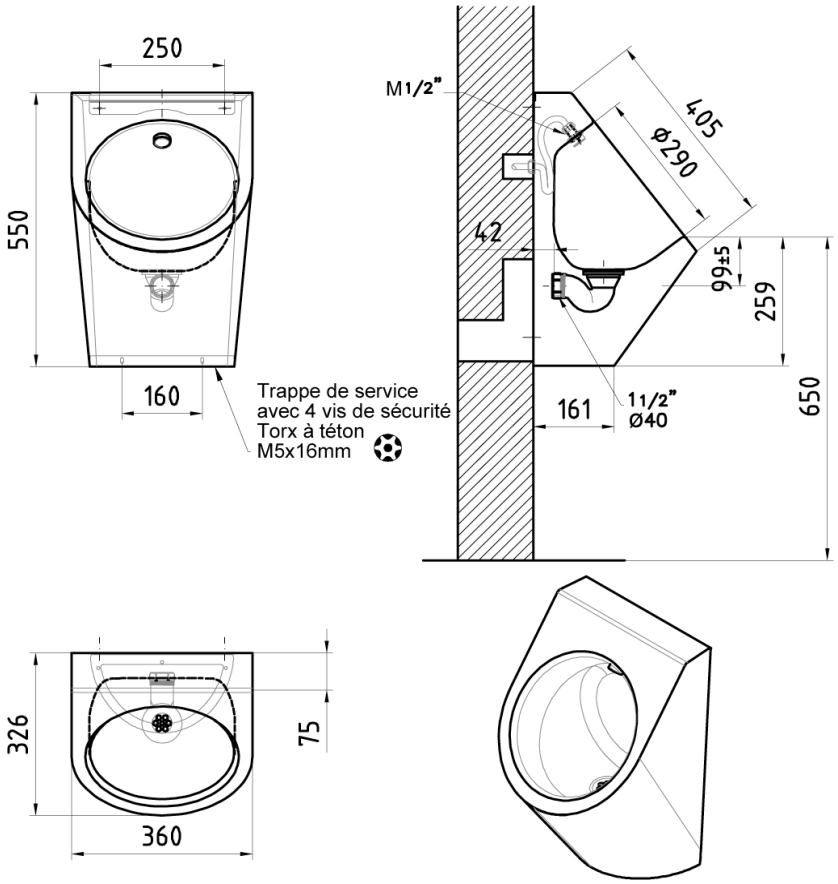
UR-11	**finition brossé**
UR-12	**finition poli brillant**