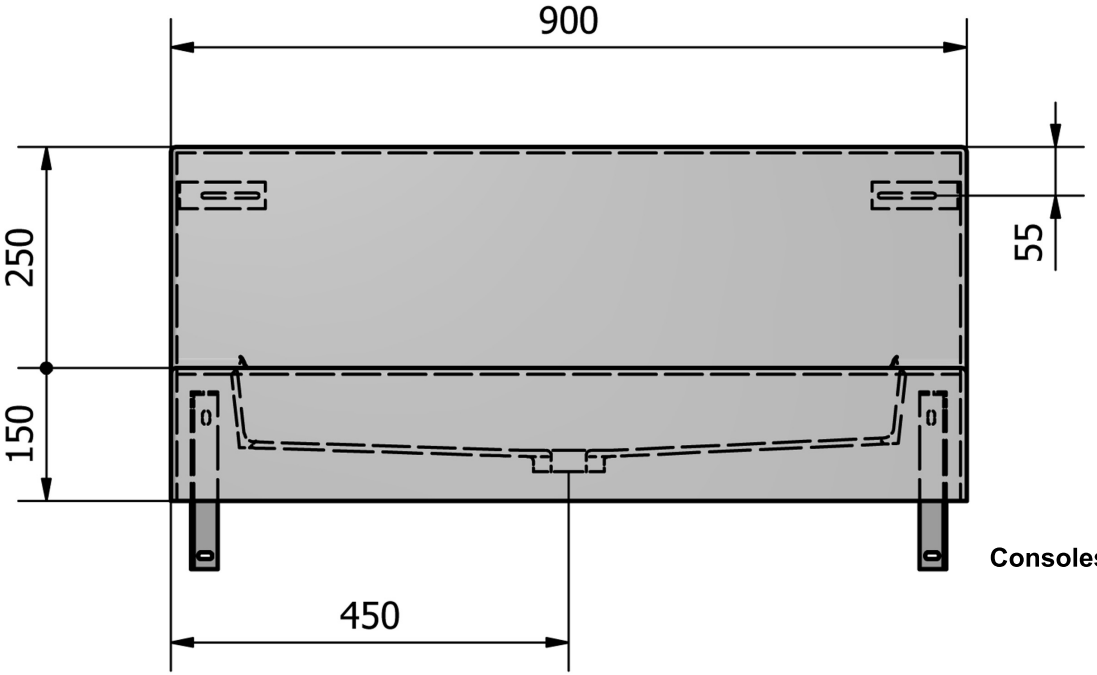

Consoles dim. 460 x 200 mm

Coupe de détail de la retombée

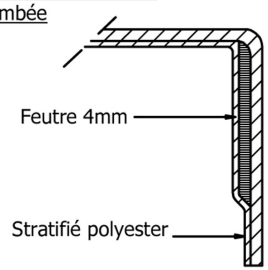

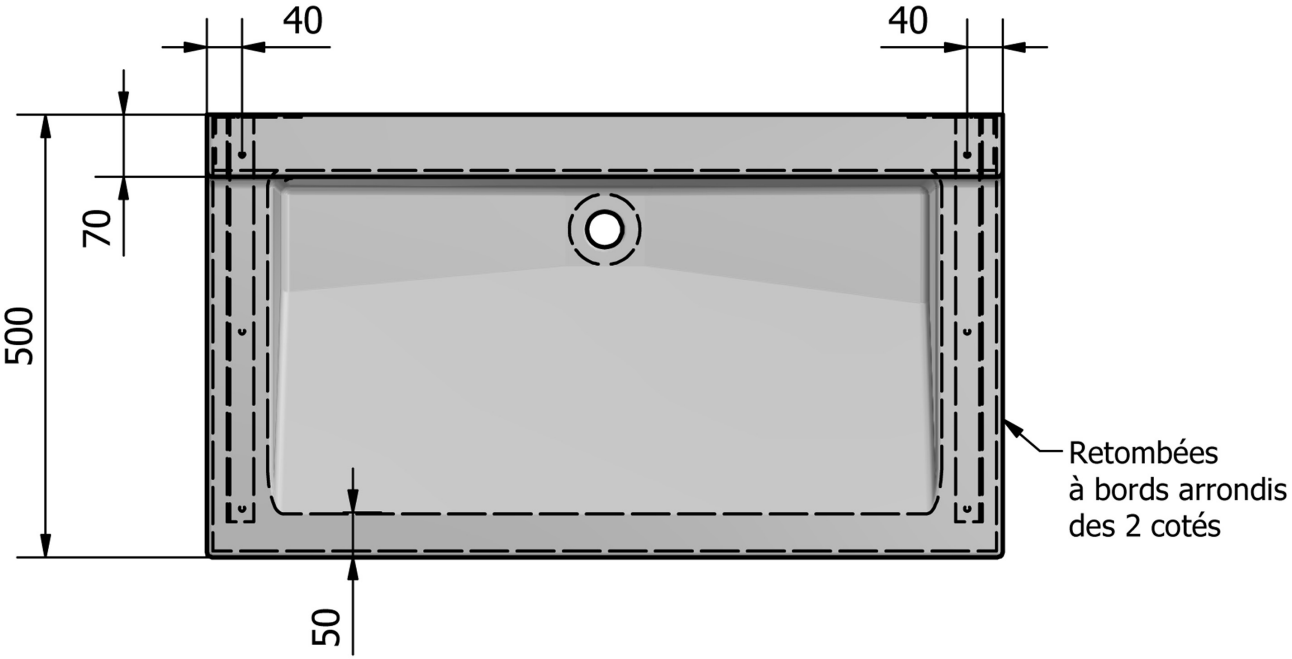

Retombées
à bords arrondis
des 2 cotés

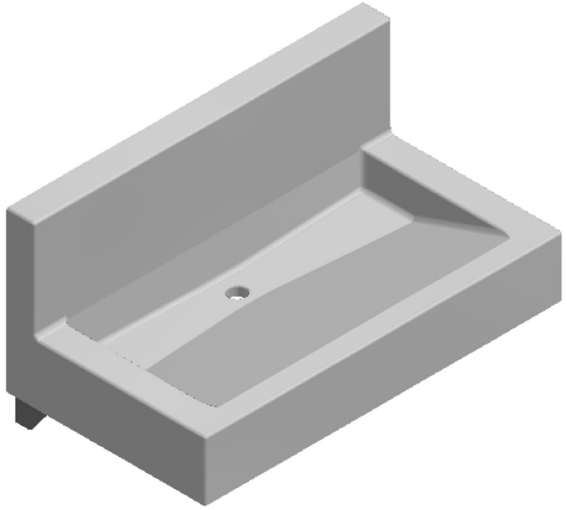

SUPRATECH
2 rue des Cyprès
37240 Bossée
Tél. 02 47 92 23 31 Fax : 02 47 92 84 71
info@autosanit.com

© COPYRIGHT "SUPRATECH" - Ce document ne peut être utilisé sans l'autorisation écrite de la société "SUPRATECH" / This document may not be used or reproduced whithout the writen permission of compagny "SUPRATECH

Lavabo en matériau composite

Dessiné par : CB | Validé par : | REF : LA-900

BON POUR FABRICATION

Date création et modifications	Folio	Indice
25.10.2019	1/1	B