TYPE DE FACE

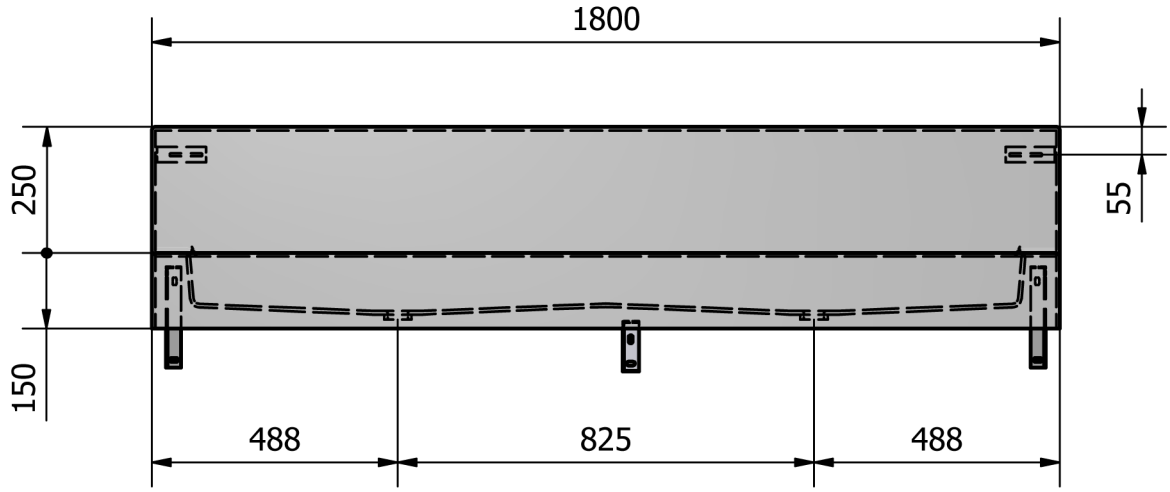

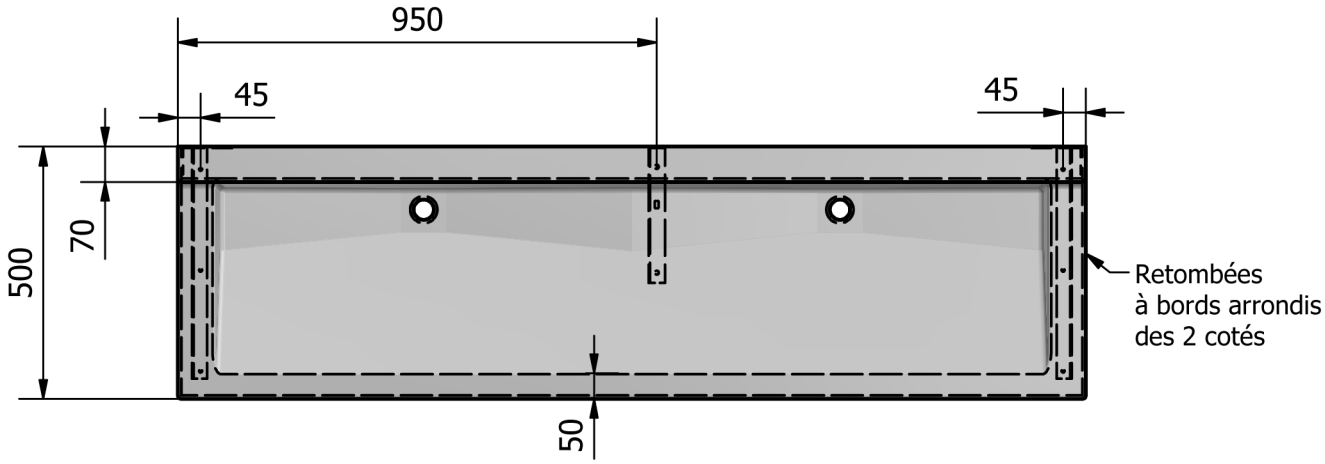

COUPE DE DÉTAIL DE LA RETOMBÉE

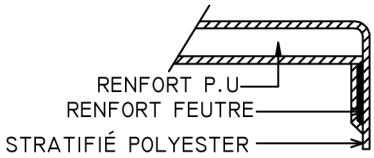

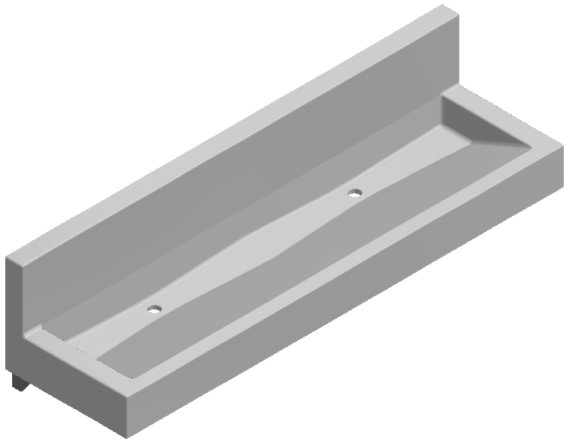

Qté	Désignation
1	Console dim 270 x 100 mm
1	Console droite dim. 460x200 mm
1	Console gauche dim. 460x200 mm
2	Moulage pour la bonde à grille incurvé Ø 63
1	Vasque Dim. 1650 X 380 Prof. 100 mm

Sauf indications contraires tous les rayons à la plasticine sont en 6 mm

Observations

Ref: LA-1800

Gamme:

Réglette:

Outillage: MBN

Ref client:

SUPRATECH

2, rue des Cyprès
37240 Bossée
Tél. 02 47 92 23 31 - info@autosanit.com

ECHELLE	1/12		Tolérance générale ± 2 mm
Modifié le			Ce plan est la propriété de SUPRATECH, il ne peut pas être reproduit sans son autorisation
Date	07/11/19	AFFAIRE	
Dessinateur		1/1	PLAN VASQUE EN MATERIAU COMPOSITE

NOTA : Les utilisateurs de ce plan sont tenus de vérifier les côtes sur place, de controler leur exactitude, de s'assurer de leur concordance