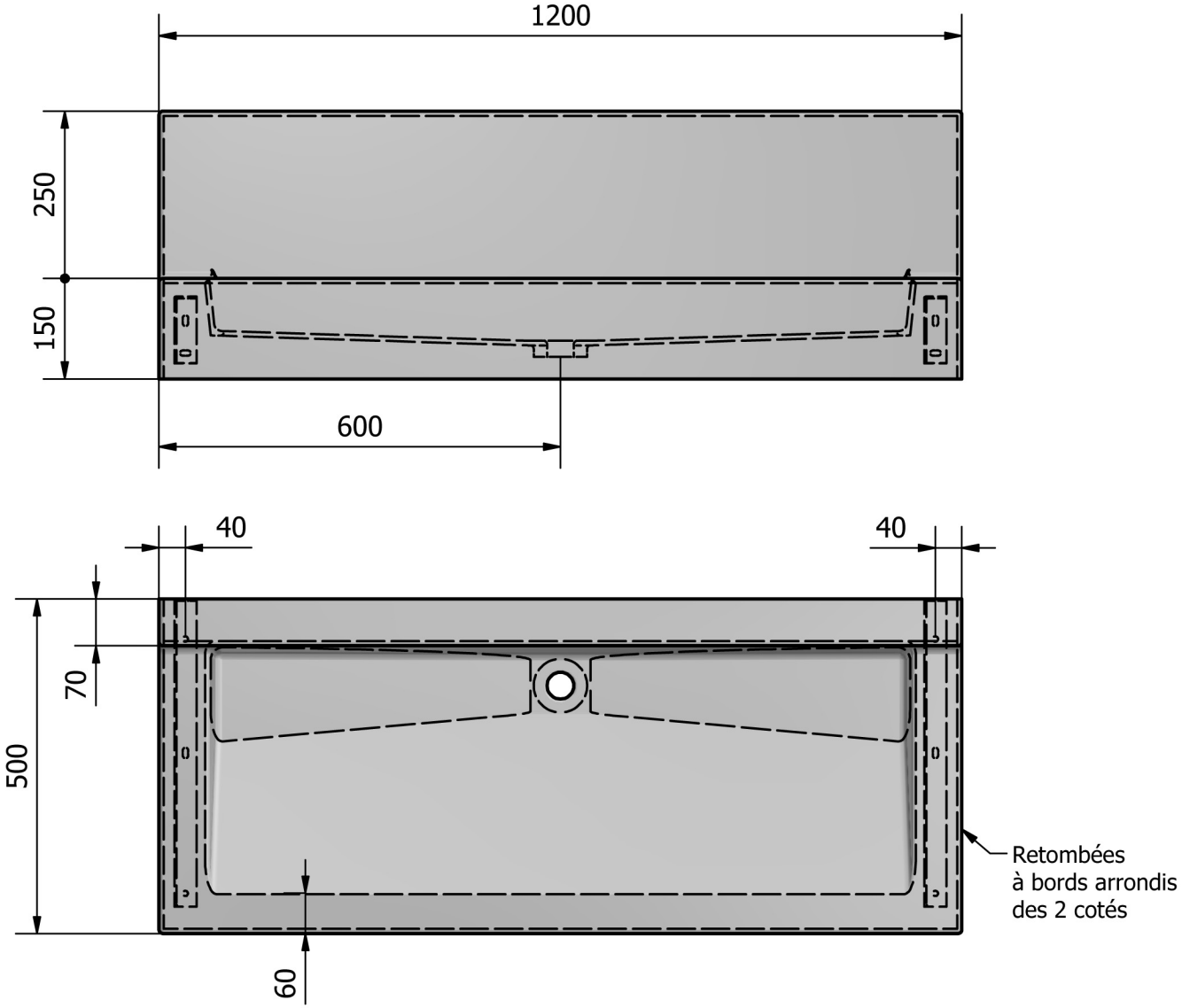

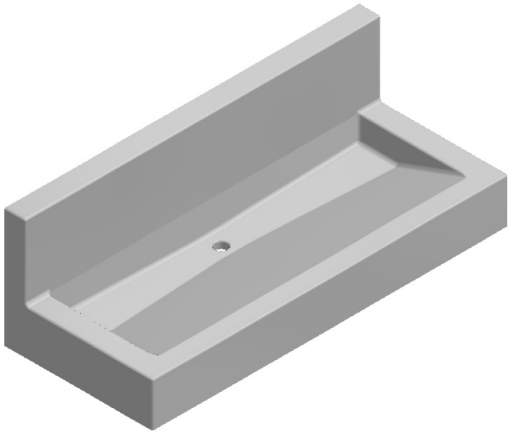

COUPE DE DÉTAIL DE LA RETOMBÉE

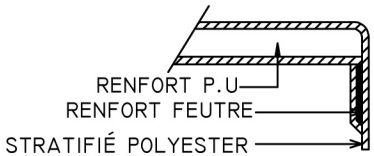

Tél. 02 47 92 23 31 – Fax 02 47 92 84 71 – info@autosanit.com

SUPRATECH

Date 10/01/2019	*Ce plan est la propriété exclusive de SUPRATECH*
N°	Lavabo mural 1200 mm résine matériaux composites
Echelle	
Réf. LA-1200	